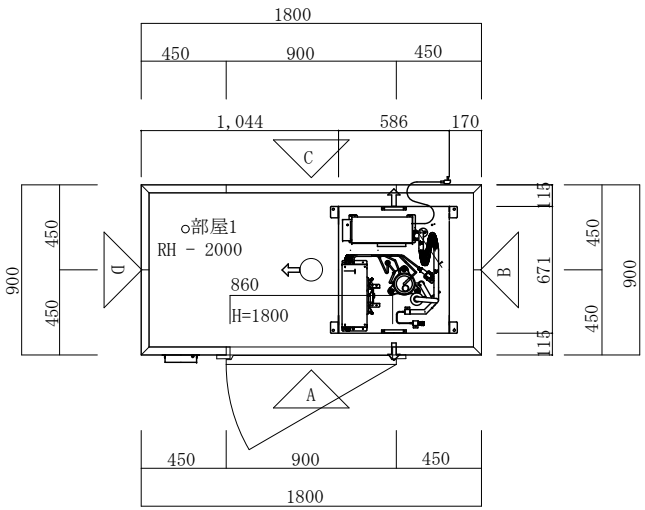

平面図

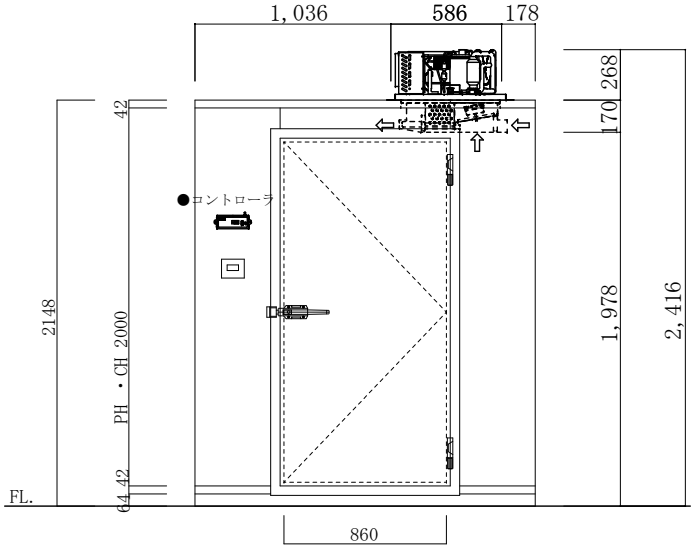

立面図A

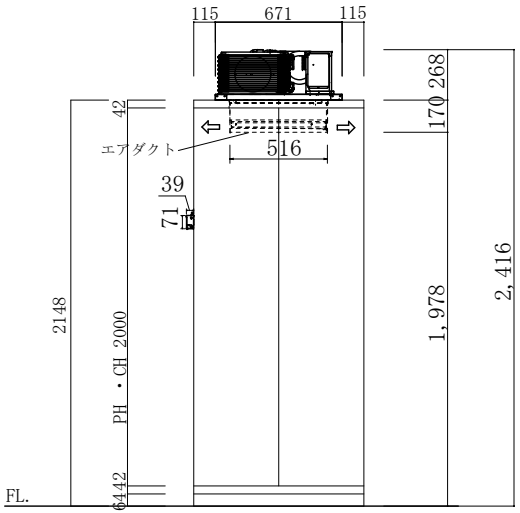

立面図B

注記		仕様	RH=2000・0.5坪	工事名称	作成日	縮尺	作成印	株式会社 冷熱厨房機器
訂正			Panasonic ・PCU-TV040H	図面名称 カタログNo.13-2	2017.06.28	1/40	A.nakashima	〒733-0025 広島市西区小河内町１丁目5-15 TEL 082-291-2020 FAX 082-291-2021 E-mairl・・・・rei01@reinetsu.jp