● 室内機（PCU-SV350ME　832-253-84）

製品コード

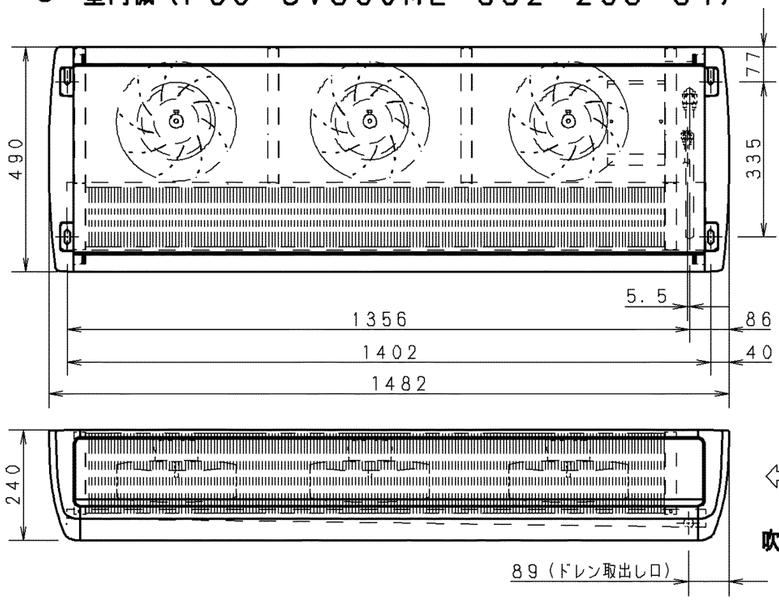

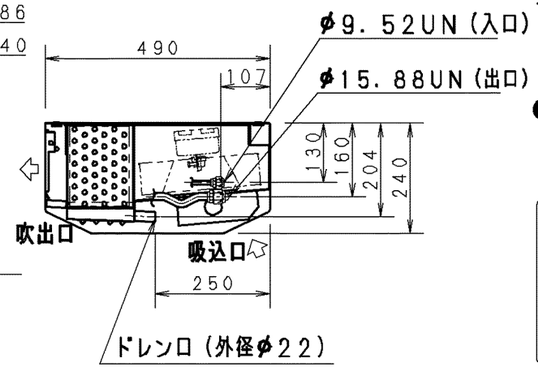

● コントローラ

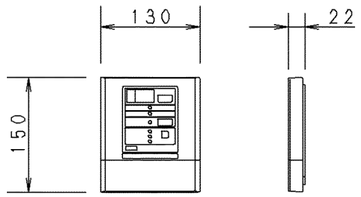

リモコンコード6m標準装備

（SCALE　1/8）

● リレーボックス

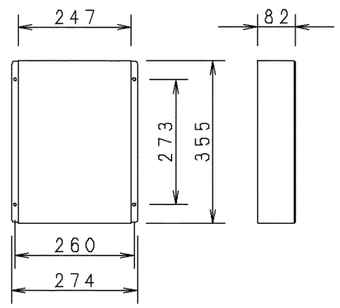

● 室外機（PCU-SV300MU　832-253-69）

製品コード

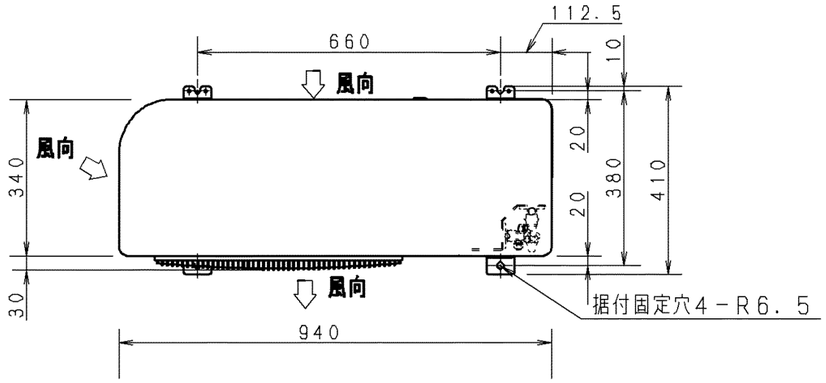

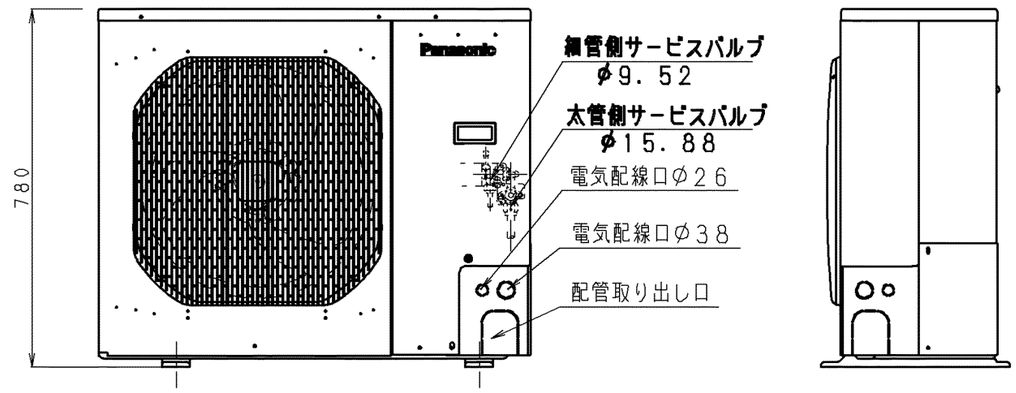

付属　・ユニット間コード
　VCTF-0.3sq-8芯-12m
　（6P・2Pコネクタ付）
・庫内接続コード
　VCTF-0.75sq-7芯-3m
　（8Pコネクタ付）
・センサー線
　105℃耐熱塩ビ平行線　0.3sq

タイプ		スリムセパレートタイプ	
品番		PCU-SV300MG	
用途		冷蔵用（－5℃～＋18℃）	
使用外気条件		－5°C～＋35°C	
適応坪数		1.0～5.0坪	
電源		3相200V　50/60Hz	
定格消費電力 kW	運転	2.44/2.53	
	霜取	1.72/1.77	
定格電流 A	運転	8.0/8.6	
	霜取	5.6/5.9	
漏電遮断器容量　mA ブレーカ容量　A		30mA/30A （現地手配）	
圧縮機呼称出力（冷媒）		3000W（R404A）	
冷却器		フィンチューブ型強制循環式	
凝縮器		フィンチューブ型強制空冷式	
送風機	冷却器用	単相200V　30W×3	
	凝縮器用	単相200V　70W	
霜取り		方式	周期
		ホットガスデフロスト	2時間（定時）
温度調節		デジタル温度設定 温度設定範囲　－5℃～＋18℃	
冷凍能力 W 外気32°C時	庫内温度	0°C	
	50Hz	3550	
	60Hz	3660	
放熱量 W	50Hz	5790	
	60Hz	5920	
騒音（dB）	50Hz	56.5	レベルA
	60Hz	56.5	測定距離1m
製品質量		室内機　38kg　室外機　68kg	
消費電力・消費電流表示の条件		外気温度　32°C 庫内温度　－5°C	

付属部品	室内機取付ボルトナット一式（M8） ドレンホース、ホースバンド、クリップ タッピンネジ、断熱材、取扱説明書、 施工説明書

パナソニック株式会社

APPROVALS	DESIGN	SCALE	整理番号	特記	製品コード	
Y. TAKANO	K. MOCHIDA	A3サイズ	PCU-SV300MG-01	プレハブ冷却ユニット	品番	PCU-SV300MG
14.05.15	14.03.15	1/12	作成日　14.05.12（K. MOCHIDA）	スリムセパレートシリーズ		

仕様は改良により一部変更する場合があります。