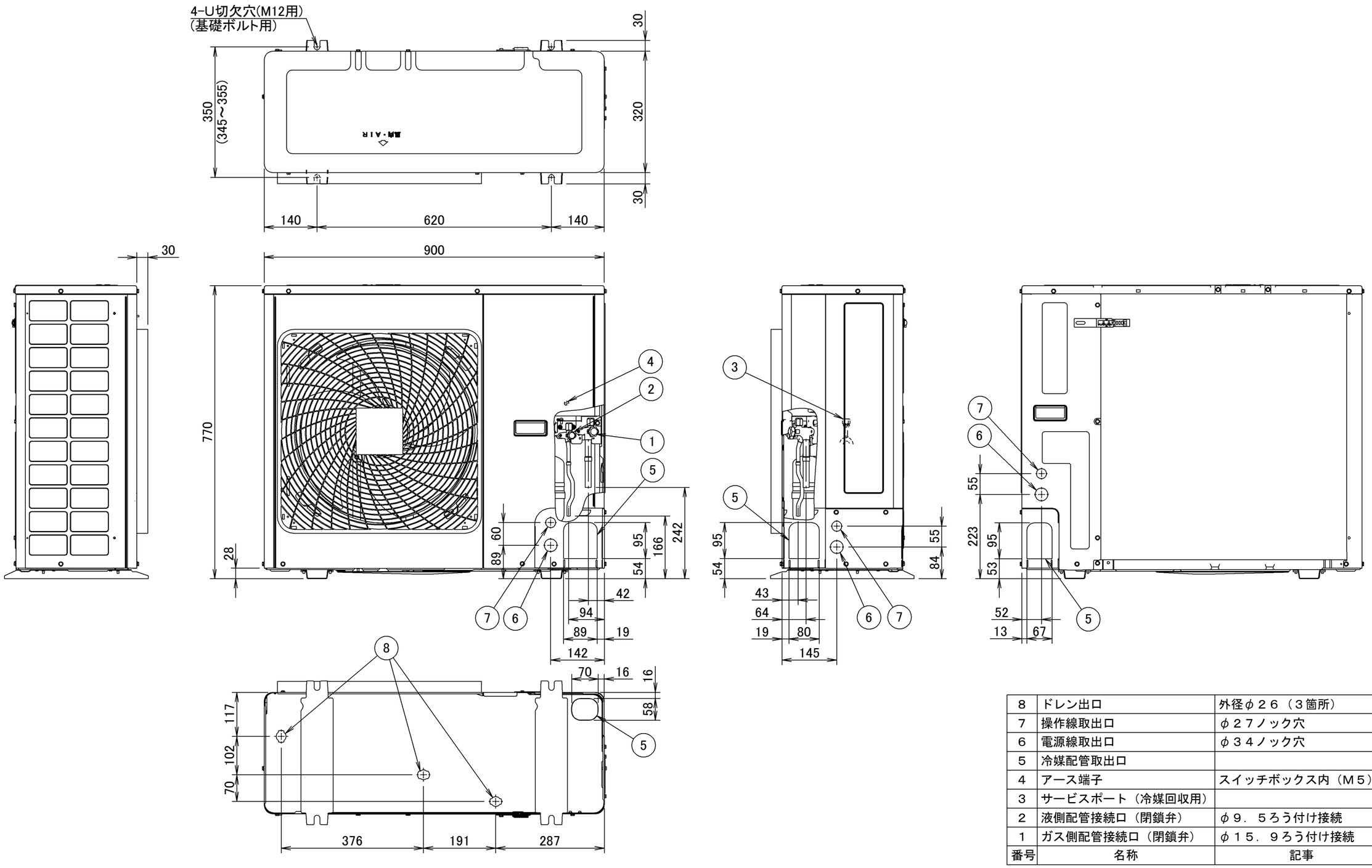

番号	名称	記事
8	ドレン出口	外径φ２６（３箇所）
7	操作線取出口	φ２７ノック穴
6	電源線取出口	φ３４ノック穴
5	冷媒配管取出口	
4	アース端子	スイッチボックス内（Ｍ５）
3	サービスポート（冷媒回収用）	
2	液側配管接続口（閉鎖弁）	φ９．５ろう付け接続
1	ガス側配管接続口（閉鎖弁）	φ１５．９ろう付け接続

尺度 SCALE		名称 NAME	低温用エアコン《空冷セパレート型》 冷蔵ユニット
発行日 DATE	YR MO DA		OUTSIDE DRAWING / LRMP2AC 外形図
受注番号 ORDER NO.		ダイキン工業株式会社 DAIKIN INDUSTRIES, LTD.	単位 UNIT mm
製作数 QUANT.		元図番 ORG DWG. NO	3D116878
		図番 DWG. NO	3D116878-LRMP2AC