317T137101

日立小型冷凍・冷蔵ユニット空冷式一体型　フラットタイプ　寸法・構造図（型式RU−R8HF1）

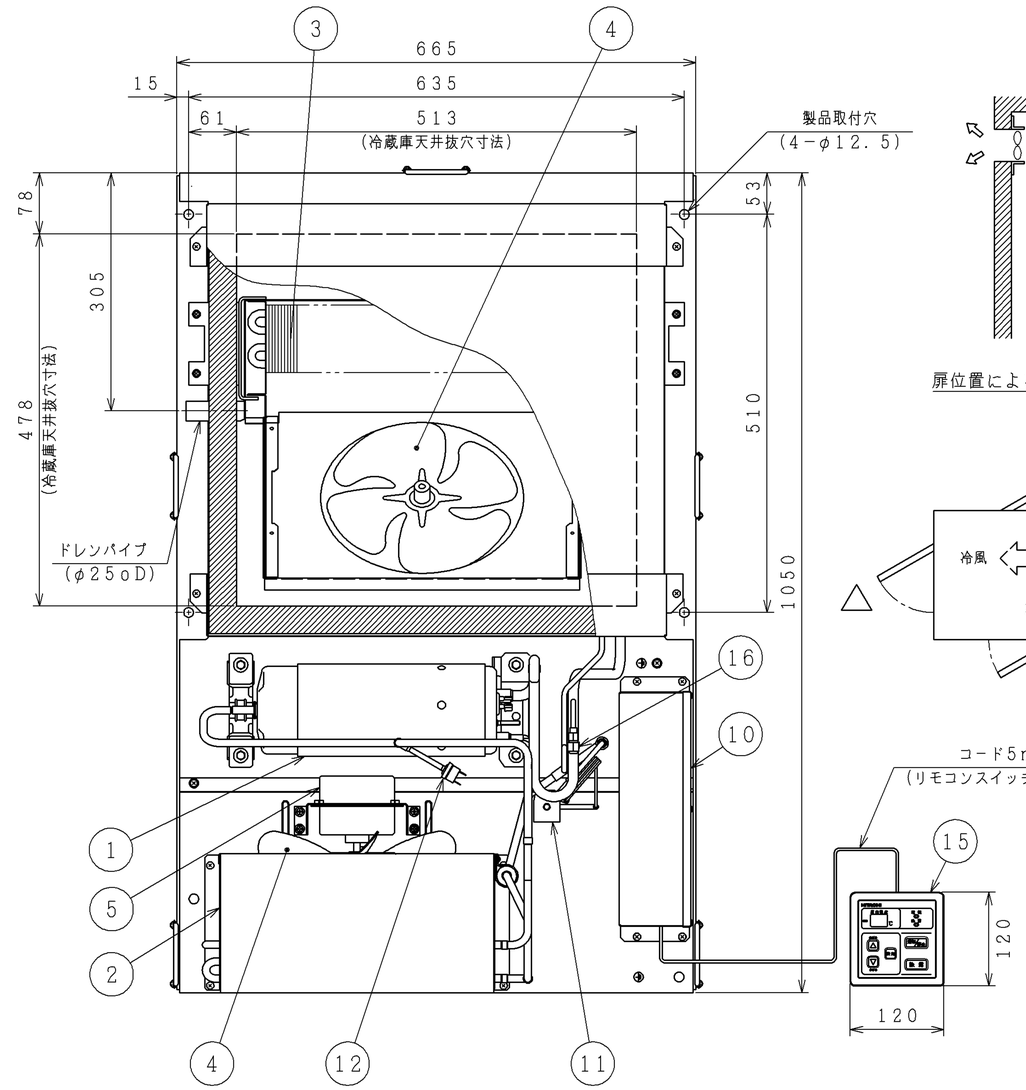

天井スペース

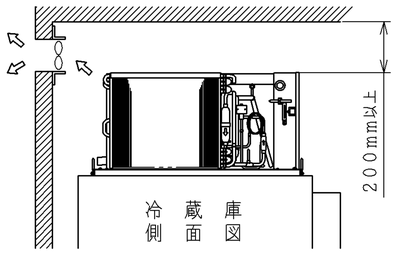

（注）天井スペースは200mm以上
庫外（凝縮器吸込空気）温度の限界は43℃です．
32℃を越える場合には、過熱運転による製品故障を防ぐため、必ず換気扇を設置し、常時換気してください．

扉位置による据付場所の選定

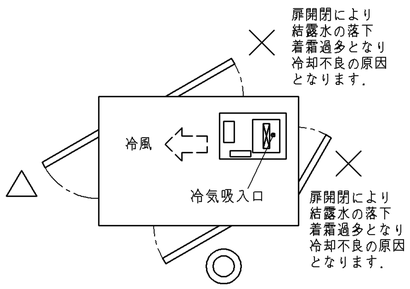

番号	名称	備考
1	全密閉形圧縮機	スクロール式
2	凝縮器	
3	蒸発器	
4	プロペラファン	2個
5	送風機用電動機	凝縮器用：1個
6	送風機用電動機	蒸発器用：1個
7	キャピラリチューブ	
8	ストレーナ	
9	ドライヤ	
10	電気品箱	
11	電磁弁	液インジェクション用
12	高圧遮断装置	圧縮機用
13	ドレンパン	
14	防振ゴム	
15	リモコンスイッチ	付属品
16	チェックジョイント	低圧側

項目（単位）			型式 RU−R8HF1
外径寸法	幅	mm	1050
	奥行	mm	665
	高さ	mm	330
設置方法			天井据付式（屋内設置）
冷蔵庫天井抜穴寸法		mm	478×513
製品質量		kg	41
電源			AC 1φ 100V 50/60Hz
性能	※冷却能力	kW	1．03/1．16
	庫内温度範囲	℃	5〜20
	凝縮器吸込空気（庫外）温度範囲	℃	5〜43
	※消費電力	kW	0．78/0．86
	※運転電流	A	9．4/9．6
	始動電流	A	42．9/42．3
	力率	%	83/90
冷却装置	圧縮機 型式		全密閉形（スクロール）
	圧縮機 出力（極数）	kW	0．6（2）
	凝縮器 型式		クロスフィン式
	凝縮器 送風機		φ250プロペラファン
	凝縮器 風量	m^3/min	13．5/15．0
	凝縮器 電動機出力	W	25
	蒸発器 型式		クロスフィン式
	蒸発器 送風機		φ250プロペラファン
	蒸発器 風量	m^3/min	10．8/12．0
	蒸発器 電動機出力	W	25
	冷媒 種類		HFC（R404A）
	冷媒 封入量	g	750
	冷機油 種類		HAF68D1
	冷機油 封入量	g	550
	冷媒制御装置		キャピラリチューブ
除霜方式			オフサイクル除霜
ドレンパンヒータ		W	不付
運転調整装置			リモコンスイッチ（マイコン式）
運転保護装置			過電流継電器（圧縮機用） 高圧遮断装置（圧縮機用） 操作回路用ヒューズ
付属品			吹出ダクト、仕切パッキン、リモコンスイッチ ドレンパイプ継手、バンド
騒音値		dB	53/55
高圧ガス保安法区分			不要

注（1）※印の性能表示条件は、庫内温度5℃，庫外温度32℃で蒸発器が無着霜の場合を示します．
（2）騒音値は反響の少ない無響室等の部屋でユニット正面1m、高さはユニット中心における値（Aスケール）を示します．なお、騒音値は運転状態・据え付け状態および凝縮器正面では2dB程度、表示値より大きくなることがありますので、据え付けにあたっては据え付け場所周囲の環境に十分注意してください．
（3）付属品の吹出ダクトは必ず取り付けてください．（取り付けないで運転しますとショートサーキットにより冷却不足となります．）

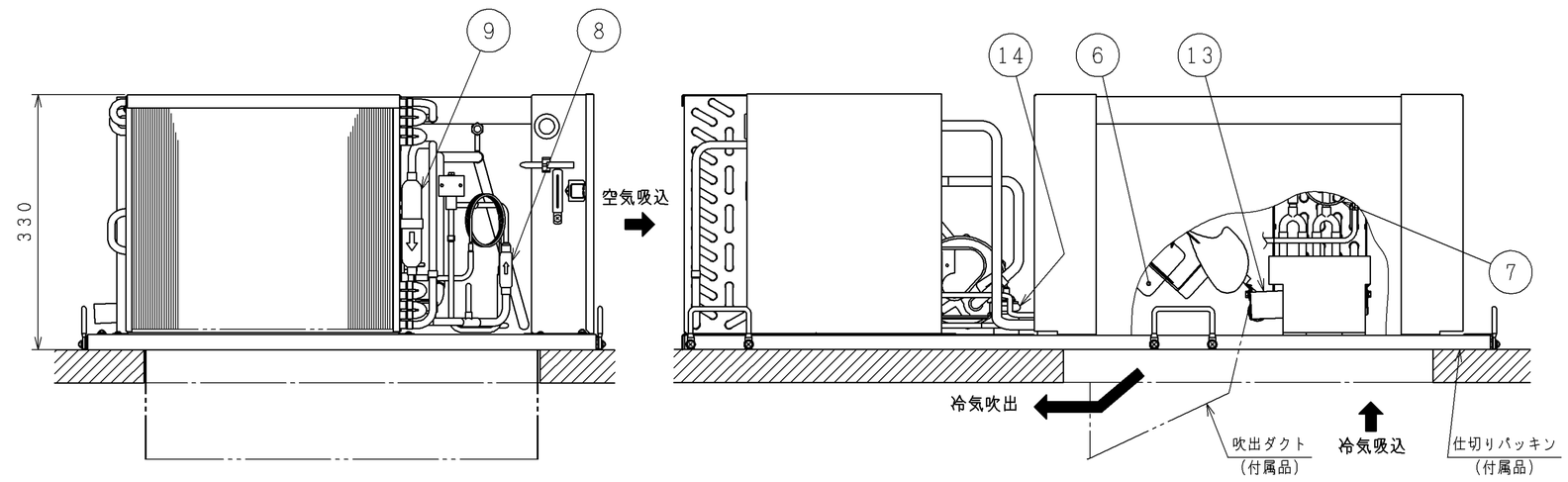

記号	年月日	訂正者	審査者	承認者
	来	歴		

備考	品名	投影法	尺度
	寸法図		NTS

製図	(ナベタ．マ)	2010-10-28	日立アプライアンス株式会社	清水国番 317T137101	投番 / 訂正 / 入庫 2010 10-29
審査	(ナベタ．マ)	2010-10-28			
承認	タケダ．タ	2010-10-28			

CAD