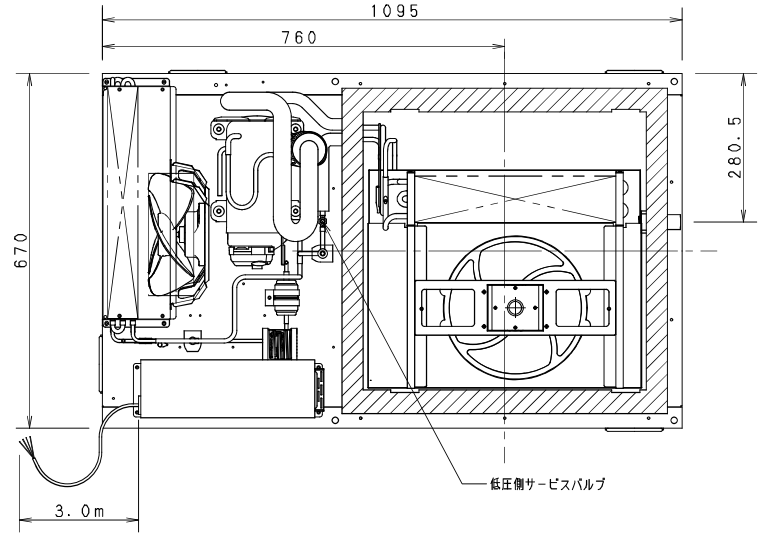

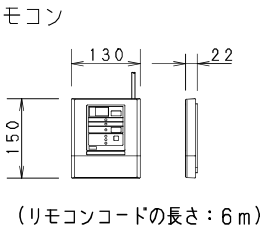

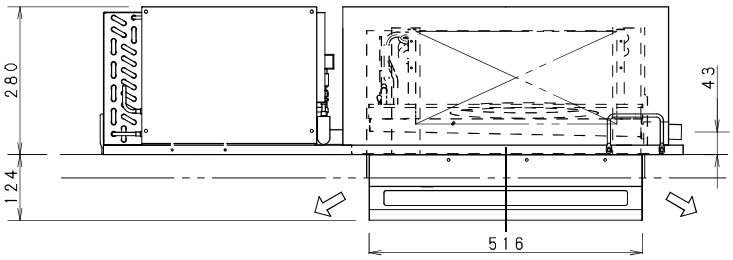

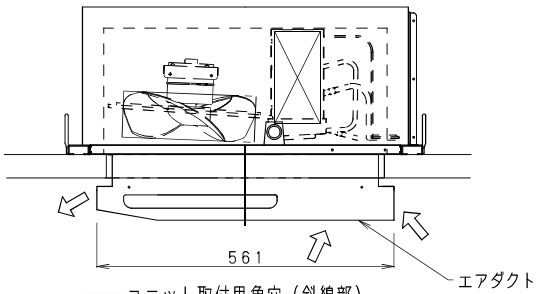

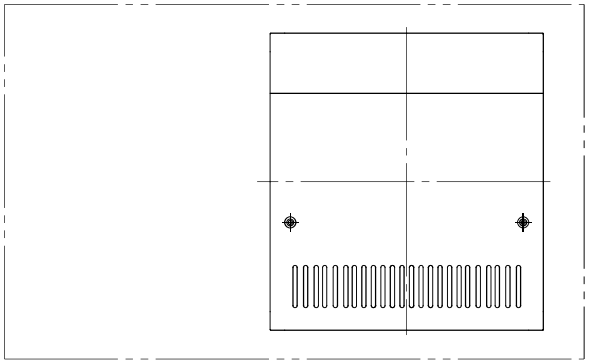

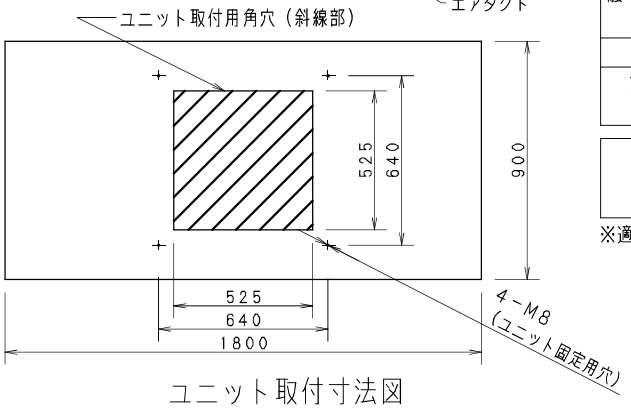

ユニット取付寸法図

タイプ		トップスリムタイプ	
品番		PCU−TK100M	
用途		冷蔵用（−5℃ ～ +18℃）	
使用外気条件		0℃ ～ +35℃	
適応坪数		0.5 ～ 1.0坪	
電源		三相200V 50／60Hz	
定格消費電力 W	運転	730／730	
	霜取り	470／470	
定格電流 A	運転	3.4／3.3	
	霜取り	2.3／2.3	
漏電遮断器容量 mA ブレーカ容量 A		15mA／15A （現地手配）	
圧縮機呼称出力（冷媒）		750W（R448A）	
冷却器		フィンチューブ型強制循環式	
凝縮器		フィンチューブ型強制空冷式	
送風機	冷却器用	単相200V 20W	
	凝縮器用	単相200V 15W	
霜取り		方式	周期
		ホットガスデフロスト	2時間（定時）
温度調節		デジタル温度設定 温度設定範囲 −5℃ ～ +18℃	
冷凍能力 W 外気32℃時	庫内温度	0℃	
	50Hz	1100	
	60Hz	1140	
放熱量 W	50Hz	1730	
	60Hz	1770	
凝縮器風量（m³/min）		9.5／11.1	
凝縮器風速（m／sec）		1.6／1.9	
騒音（dB）	50Hz	55	レベルA
	60Hz	57	測定距離1m
製品質量		約 46 kg	
消費電力・消費電流表示の条件		外気温度 32℃ 庫内温度 −5℃	

付属部品	エアダクト 排水用ドレンホース、ユニット取付けボルト コントローラ取付金具、施工説明書、取扱説明書

※適用坪数は外気条件、庫内温度設定等により異なります。

パナソニック株式会社	APPROVALS	DESIGN	SCALE	整理番号	プレハブ冷却ユニット	製品コード 832-254-32
		T. KAWANO	A3サイズ	PCU−TK100M−00	トップスリムシリーズ	品番 PCU−TK100M
		22.07.25	1/10	作成日 22.07.25（T. KAWANO）		

仕様は改良により一部変更する場合があります。