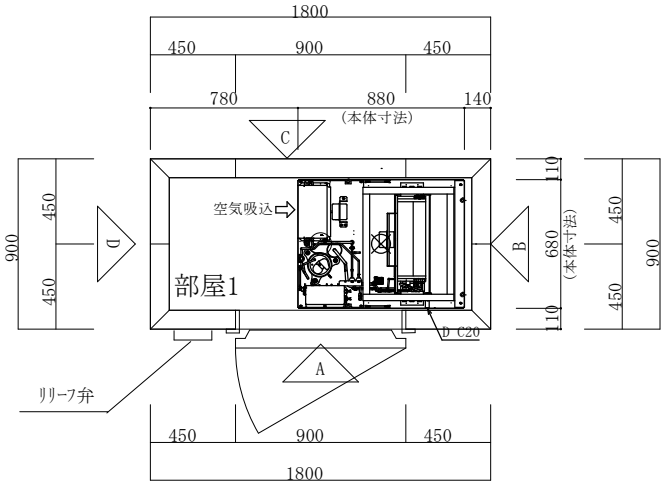

平面図

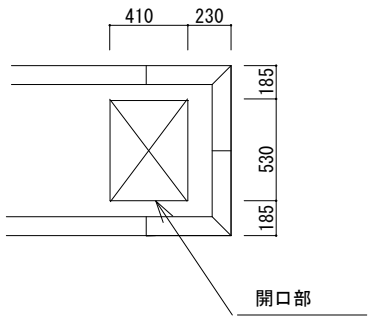

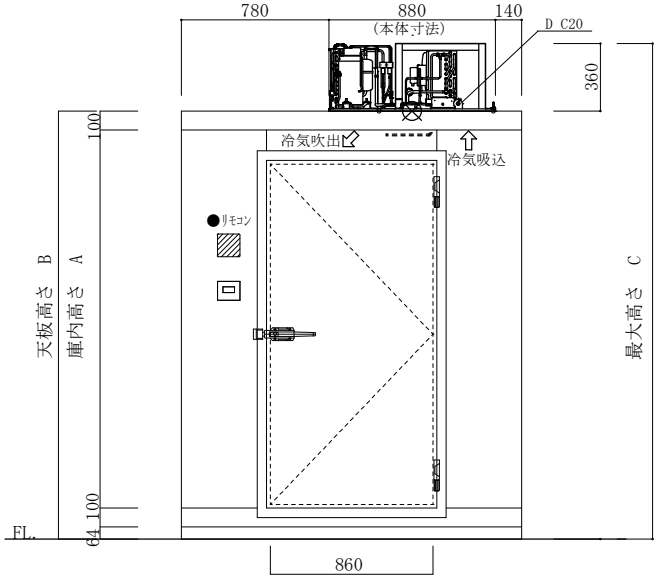

立面図A

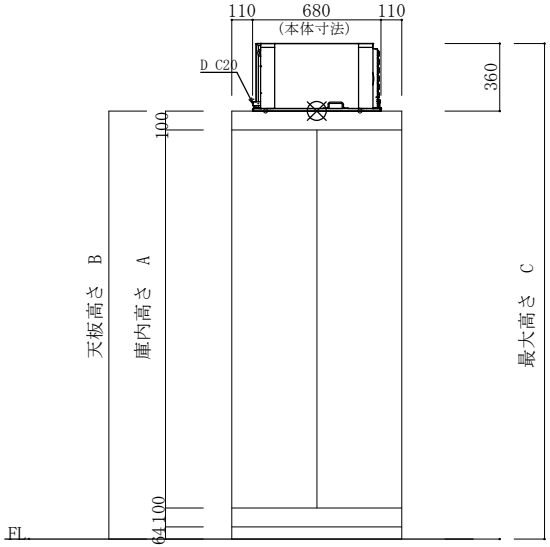

立面図B

注記	庫内高さ A	天板高さ B	最大高さ C
	1900	2164	2524
	2200	2464	2824
	2400	2664	3024

仕様		
0.5坪	J2-291470-25	工事名称
三菱	AFR−RP1B	図面名称 カタログNo.30-1

作成日	縮尺	作成印
2024.3.11	1/40	H.Takahashi

株式会社 冷熱厨房機器
〒733-0025 広島市西区小河内町１丁目5-15
TEL 082-291-2020 FAX 082-291-2021
E-mail・・・・rei01@reinetsu.jp