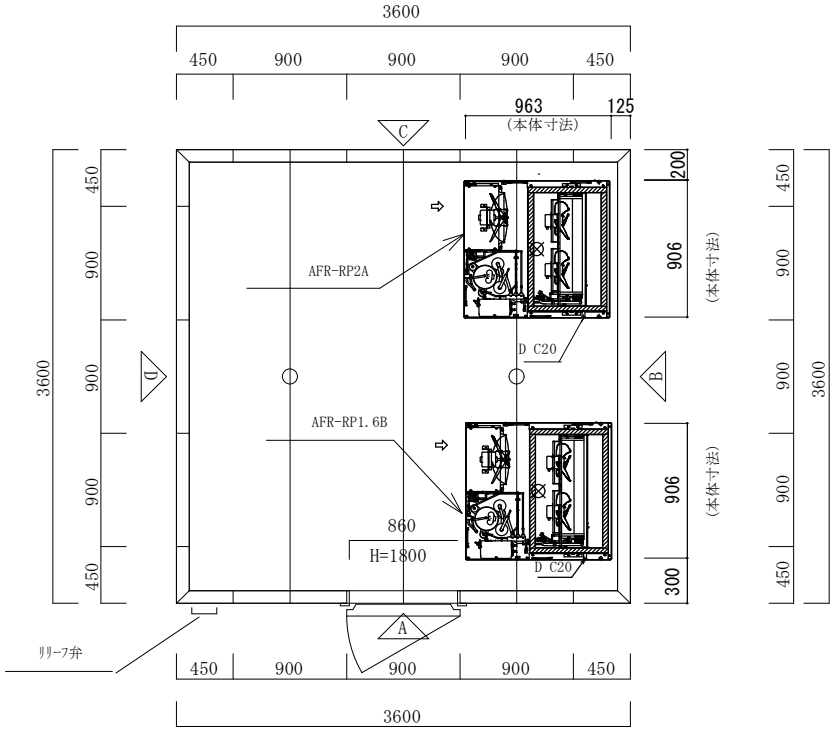


平面図

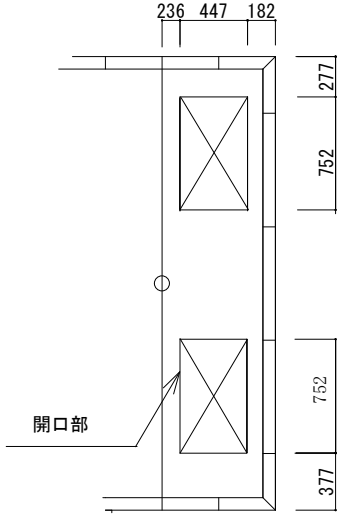


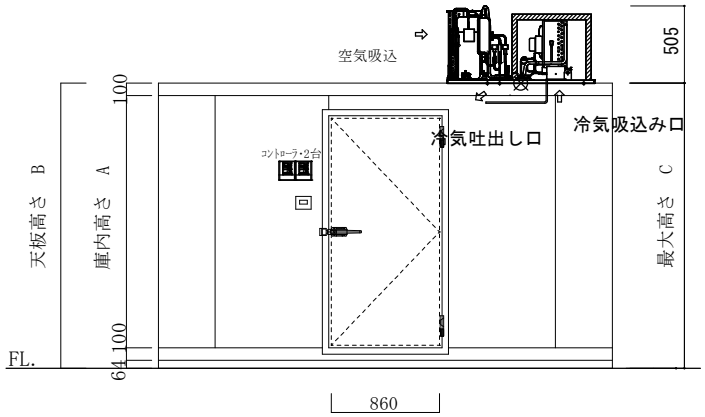


立面図A

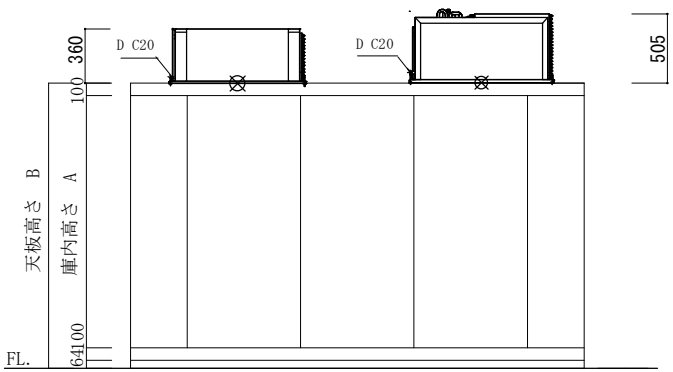


立面図B

| 注記 | 庫内高さ A | 天板高さ B | 最大高さ C |
|---|---|---|---|
| | 1900 | 2164 | 2524 |
| | 2200 | 2464 | 2824 |
| | 2400 | 2664 | 3024 |

| 仕様 | |
|---|---|
| | 4.00坪 |
| 三菱 | AFR-RP2A |
| | AFR-RP1.6B |

| 工事名称 | 作成日 | 縮尺 | 作成印 |
|---|---|---|---|
| | 2024.03.08 | 1/60 | H.Takahashi |
| 図面名称 30-8a | | | |

株式会社 冷熱厨房機器
〒733-0025 広島市西区小河内町１丁目5-15
TEL 082-291-2020 FAX 082-291-2021
E-mairl・・・・rei01@reinetsu.jp