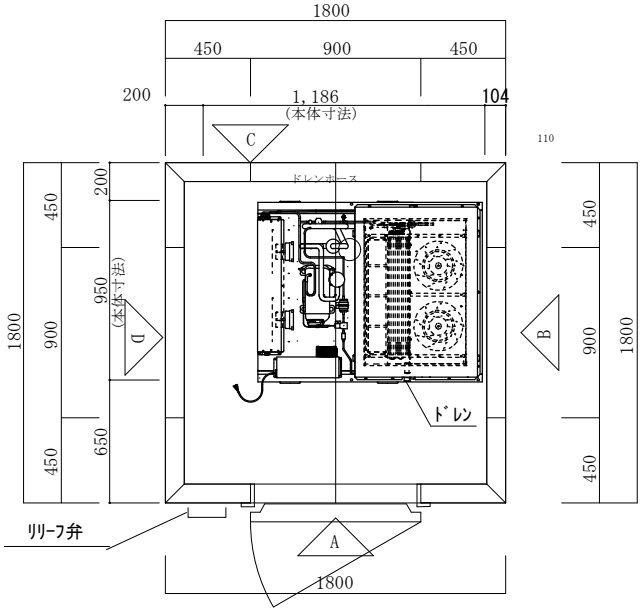


平面図

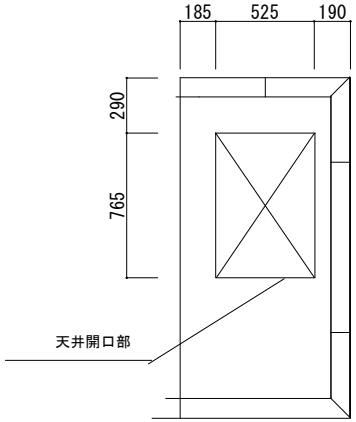


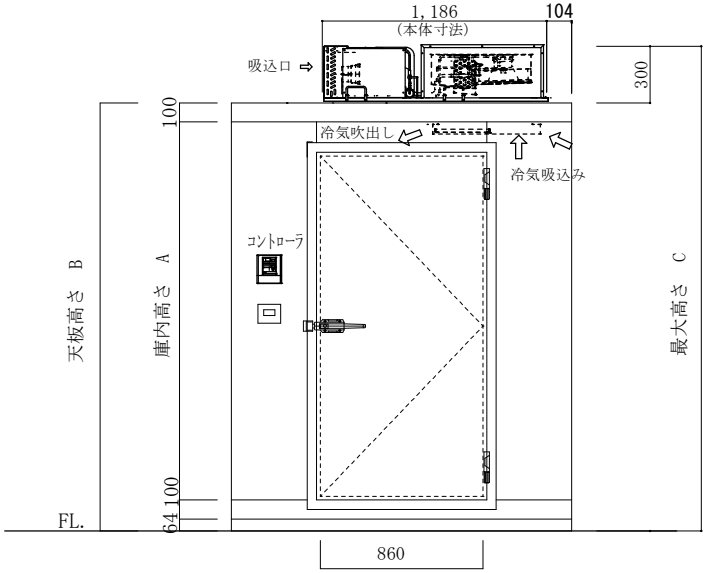


立面図A

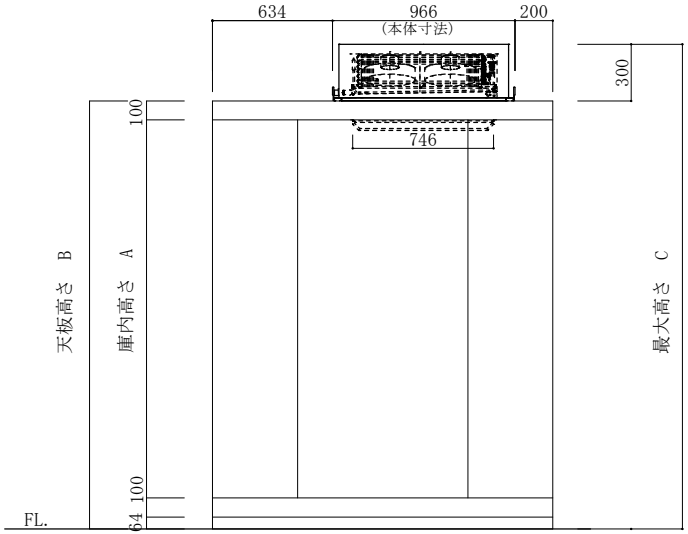


立面図B

| 注記 | 庫内高さ A | 天板高さ B | 最大高さ C |
|---|---|---|---|
| | 1900 | 2164 | 2464 |
| | 2200 | 2464 | 2764 |
| | 2400 | 2664 | 2964 |

| 仕様 | |
|---|---|
| | 1.0坪 |
| | |
| Panasonic | PCU−TV180L |
| | |

| 工事名称 | 作成日 | 縮尺 | 作成印 |
|---|---|---|---|
| | 2024.3.04 | 1/40 | H.takahashi |
| 図面名称 カタログNo.32-3 | | | |

株式会社 冷熱厨房機器
〒733-0025 広島市西区小河内町1丁目5-15
TEL 082-291-2020 FAX 082-291-2021
E-mail・・・・rei01@reinetsu.jp